... Ihr starker Partner

OLIVA

FENSTER. TÜREN. FASSADEN.

RICHTIG LÜFTEN & PFLEGEN

MADE IN GERMANY

SCHÜCO

PARTNER

RICHTIG LÜFTEN

Ihr neues OLIVA-Fenster ist ein technisches Spitzenprodukt. Durch die hohe Dichtigkeit Ihres neuen Fensters wird der Luftaustausch zwischen innen und außen vermindert. In Ihrer Wohnung entsteht Feuchtigkeit, z. B. durch Wasserdampf in Küche und Bad, die durch richtiges Lüften entweichen soll.

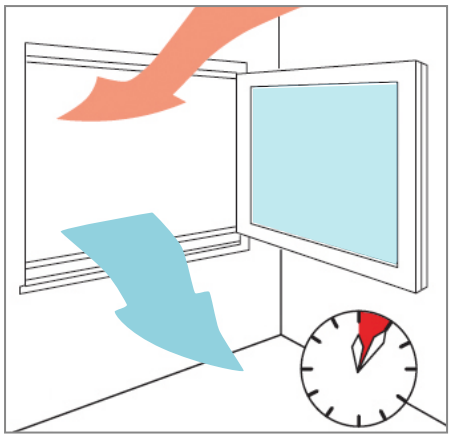

Durch kurzes Stoßlüften vermeiden Sie Feuchtigkeitsschäden

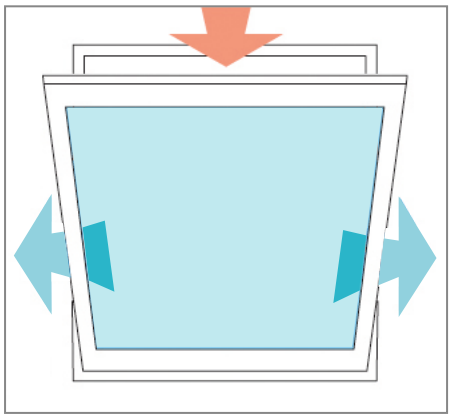

Dauerlüftung ist nur außerhalb der Heizperiode zu empfehlen!

Kondenswasser am Fenster

Die Luftfeuchtigkeit in den Räumen schlägt sich besonders im Fensterbereich als sogenanntes Kondenswasser nieder. Das passiert z. B. beim Kochen in Form von Dampf, der dann in der Raumluft vorhanden ist und durch abweichende Temperaturen zu Wasser (sogenanntes Kondenswasser) wird.

Kurzes Stoßlüften

Um Feuchtigkeitsschäden und Schimmelbildung zu vermeiden, ist regelmäßiges Lüften notwendig. Öffnen Sie die Fenster zum Stoßlüften ganz, das sorgt für den bestmöglichen Luftaustausch. Durch das kurze Stoßlüften wird im Winter nur relativ wenig Heizenergie verbraucht und die Luftfeuchtigkeit erreicht wieder normales Niveau. Lüften Sie im Laufe des Tages für mindestens 5 Minuten. Mehrmals tägliches Stoßlüften sorgt für ein besseres Raumklima, senkt die Schimmelgefahr in den Räumen und spart Energie.

Empfohlene Lüftungsdauer bei Stoßlüftung

Um effektiv zu lüften, müssen Sie – je nach Jahreszeit – angemessen lange stoßlüften. Im Winter sollten Sie z. B. Dauerlüftung vermeiden, denn sonst geht zu viel Energie verloren. Die Lüftungsdauer und wie oft gelüftet werden sollte, richtet sich nach der jeweiligen Jahrezeit (siehe Grafik unten).

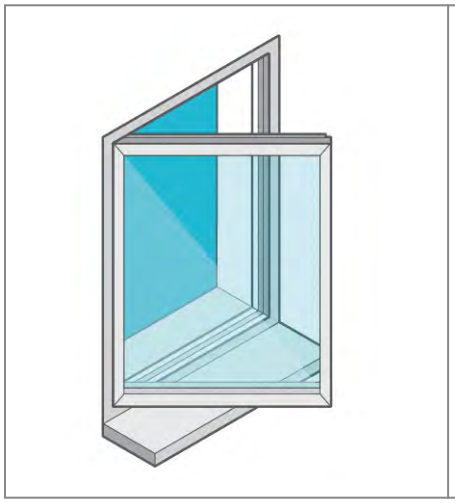

Sommer	Morgens und abends für **25 Minuten**
Übergangszeit	3 bis 4 Mal am Tag für **15 - 20 Minuten**
Frühling & Herbst	3 bis 4 Mal am Tag für **10 - 15 Minuten**
Winter	3 Mal am Tag für **5 Minuten**

Notwendige Lüftungsdauer für einen Luftwechsel bei Stoßlüftung (ganz geöffnetes Fenster bei Windstille) je nach Jahreszeit.

DIE RICHTIGE PFLEGE

Ihre Fenster benötigen eine regelmäßige Reinigung und Pflege. Wenn Sie die Glasscheiben reinigen, sollten Sie auch die Fensterrahmen reinigen. Die übliche normale Verschmutzung läßt sich mit Wasser, dem man ein mildes Reinigungsmittel hinzufügt, gut reinigen.

Aluminium-Fenster

Wichtig ist vor allem eine regelmäßige Reinigung und Pflege, um Flecken durch lang anhaftenden Schmutz zu vermeiden. Auch das Schützen der Oberfläche mit einem speziellen Pflegewachs ist eine empfehlenswerte Sache. Bei besonders starker Verschmutzung können Sie auch **OLIVA-Alu-Reiniger** verwenden, erhältlich bei Ihrem OLIVA-Fachhändler.

Kunststoff-Fenster

Weiße Kunststoff-Fenster können mit einem Spezialreiniger für weiße Kunststoff-Fensterprofile gereinigt werden. Kunststoff-Fenster mit einer Dekor-Oberfläche sollten nur mit milden haushaltsüblichen Mitteln gereinigt werden. Sie können auch das **OLIVA-Pflegemittel** für Ihre Kunststoff-Fenster verwenden, erhältlich bei Ihrem OLIVA-Fachhändler.

Hinweis

Verwenden Sie keine groben Scheuermittel. Auch kratzende Hilfsmittel, wie Stahlschwamm oder Topfreiniger, sollten nicht benutzt werden, da sich die farbbeschichtete Oberfläche ablösen könnte. Auch bei Kunststoff-Fenstern sollten Sie keine groben Scheuermittel oder kratzende Hilfsmittel verwenden.

OLIVA Pflegemittel für Ihre Fenster sind bei Ihrem OLIVA-Fachhändler erhältlich.

DIE RICHTIGE WARTUNG

Die meisten Wartungsarbeiten können Sie ganz einfach selbst durchführen. Dichtungen und Beschläge sind Funktionsteile, die nur bei regelmäßiger Wartung leichtgängig und störungsfrei arbeiten. Daher ist es ratsam, mindestens ein Mal im Jahr alle Fensterteile auf Ihre Funktion hin zu kontrollieren.

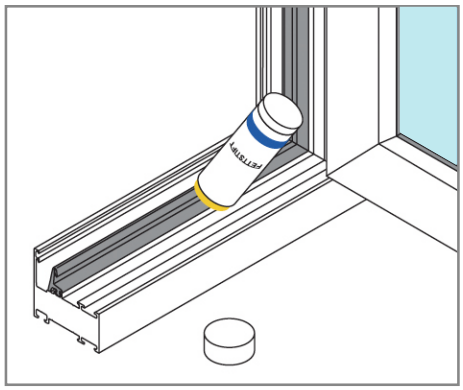

Dichtungen

Saugen Sie dazu zunächst alle Dichtgummis mit dem Staubsauger ab. Mit einem Fettstift oder Vaseline können Sie die Gummis ein wenig nachfetten. Lassen Sie das Fett anschließend bei offenem Fenster kurz trocknen. Poröse Dichtgummis sollte der Fachmann austauschen.

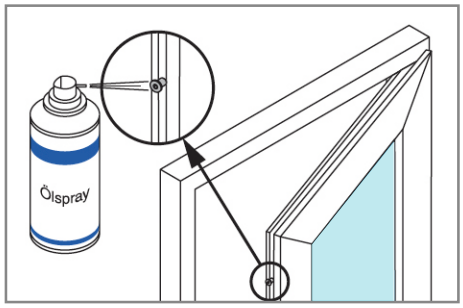

Beschläge

Im Rahmen und am Fenster selbst finden Sie mehrere Beschläge aus Metall. Alle Beschläge sollten jährlich mit einem Tropfen Öl versorgt werden. Geringe Mengen reichen dafür vollkommen aus. Die Beschläge befinden sich in der Regel an allen vier Seiten der Fenster.

Das sollten Sie vermeiden!

Benutzen Sie keine säure- oder harzhaltigen Fette. Überflüssiges Schmiermittel können Sie am besten mit einem trockenen Lappen wegwischen.

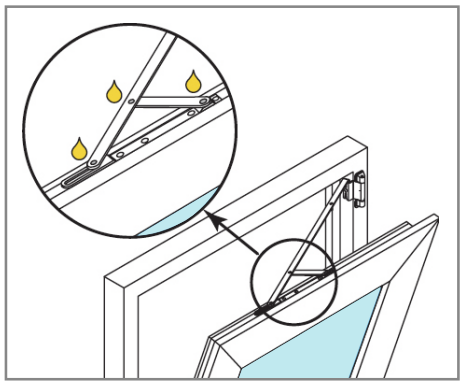

Hinweis

Die Beschläge, Fenster und Fenstertüren bedürfen einer fachkundigen, systematischen Pflege und Inspektion, um die Werthaltigkeit, Gebrauchstauglichkeit und Sicherheit zu gewährleisten. Die Beschlagteile sind regelmäßig (mindestens ein Mal im Jahr) **vom Fachmann** auf festen Sitz und auf Verschleiß zu prüfen. Auch das Aus- und Einhängen der Fensterflügel ist von einem Fachbetrieb durchzuführen!

Ihr Fachhändler:

Die abgebildeten Farben und Oberflächen sind nicht farbverbindlich. Änderungen, Irrtümer vorbehalten - Fotos sind unverbindlich. Stand: 07 / 2021